TRAMA®

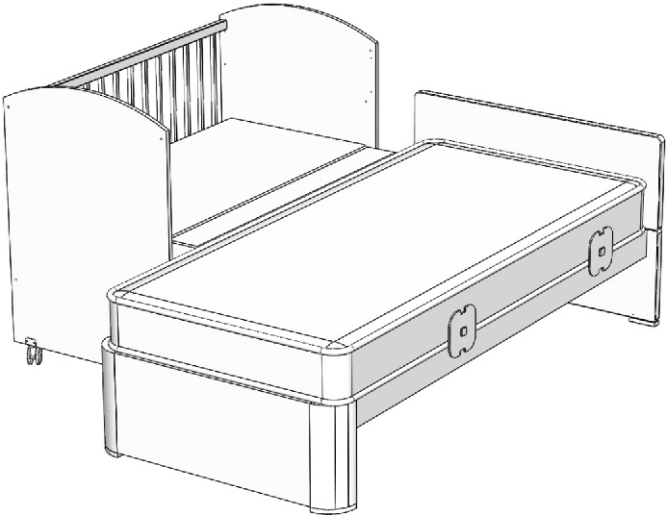

KIT 5P

made in europe

instructions • instrucciones • instruções

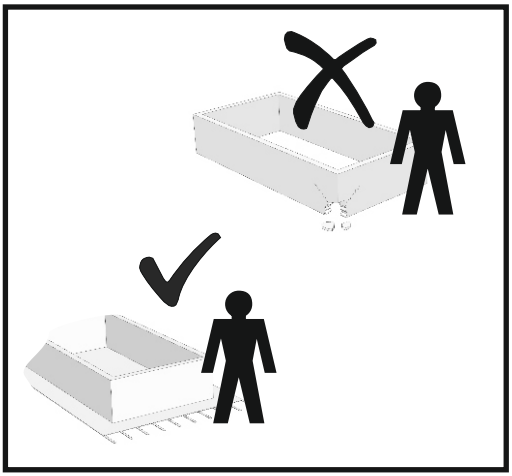

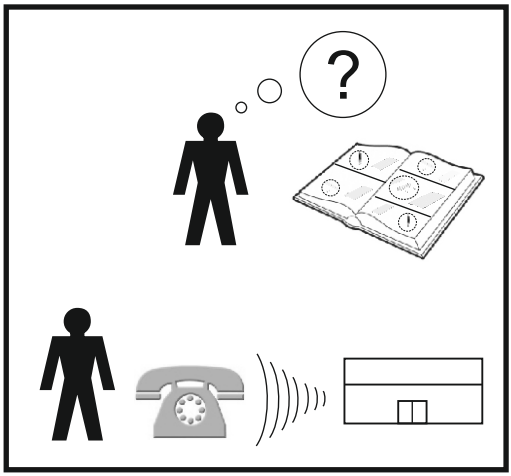

To be assembled by the purchaser
Para montar por el consumidor
A montar pelo cliente

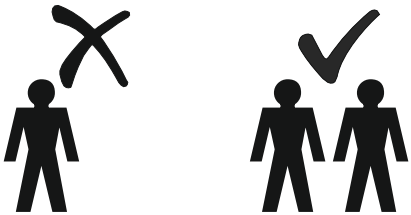

Use manual screwdriver. These screws should not be tightened by an electrical screwdriver.

Utilizar destornillador manual. Estos tornillos no deben ser apretados con destornillador elétrico.

Utilizar chave manual. Estes parafusos não devem ser apertados com máquina.

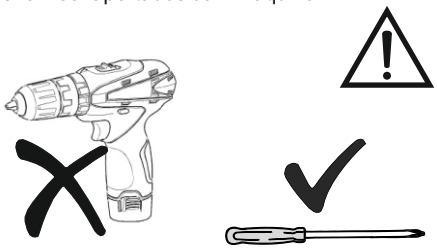

TOOLS REQUIRED
HERRAMIENTAS NECESARIAS
FERRAMENTAS NECESSARIAS

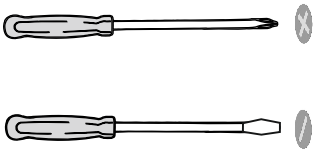

Raw Material: Particle BoardWooden
Finished Product Coated With: GB
Melaminic Coated Paper

Materia Prima: Aglomerado de partículas
Producto terminado con acabado de: E
Recubierto con papel melaminico

Matéria-Prima: Aglomerado de Particulas
Acabamento do Produto: P
Revestido a papel melaminico

	COMPONENTES • COMPONENTS COMPOSANTS		
%	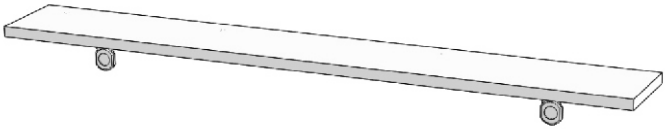	1	
£		2	
#		1	
§		4	
&		4	

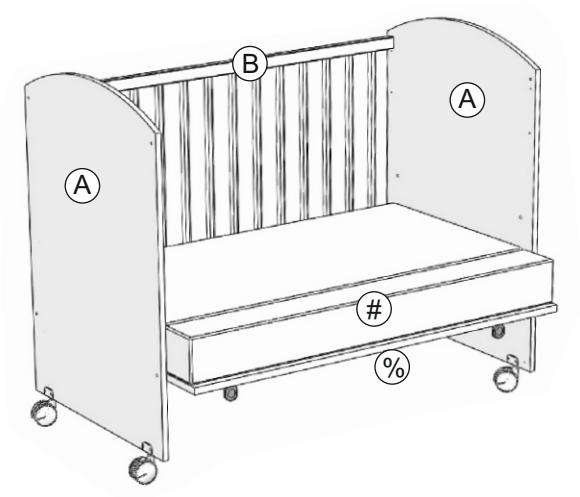

GB 5 Base Positions

E 5 Posiciones de base

P 5 Posições de Estrado

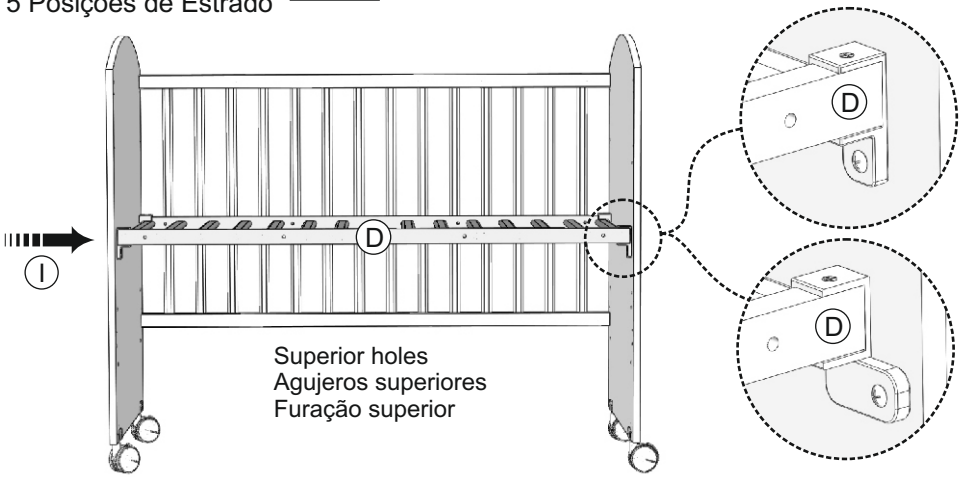

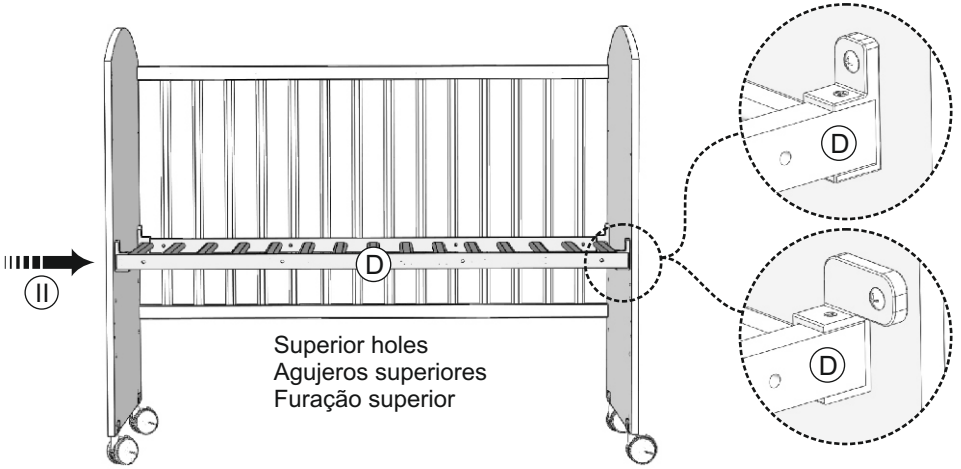

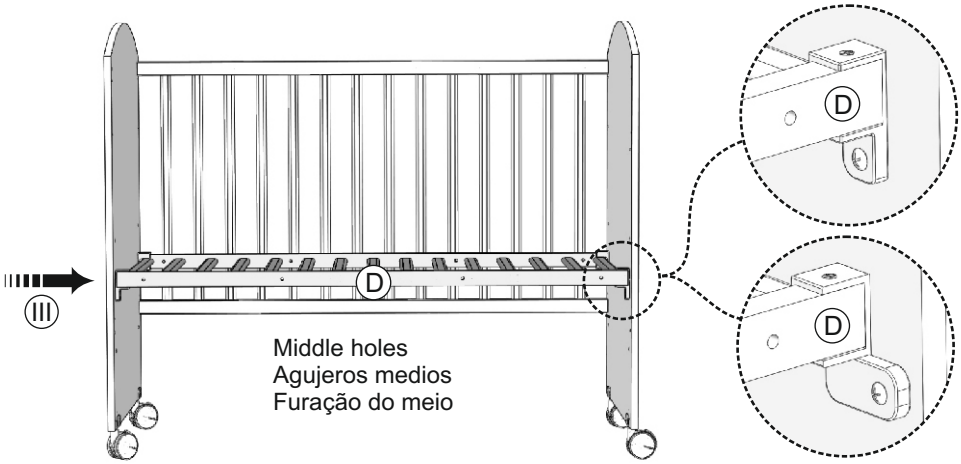

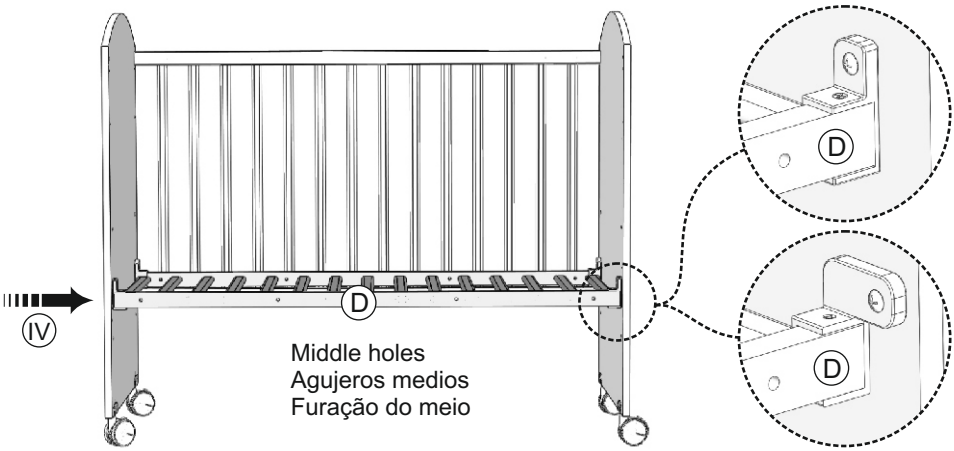
IV
D
D
D
Middle holes
Agujeros medios
Furação do meio

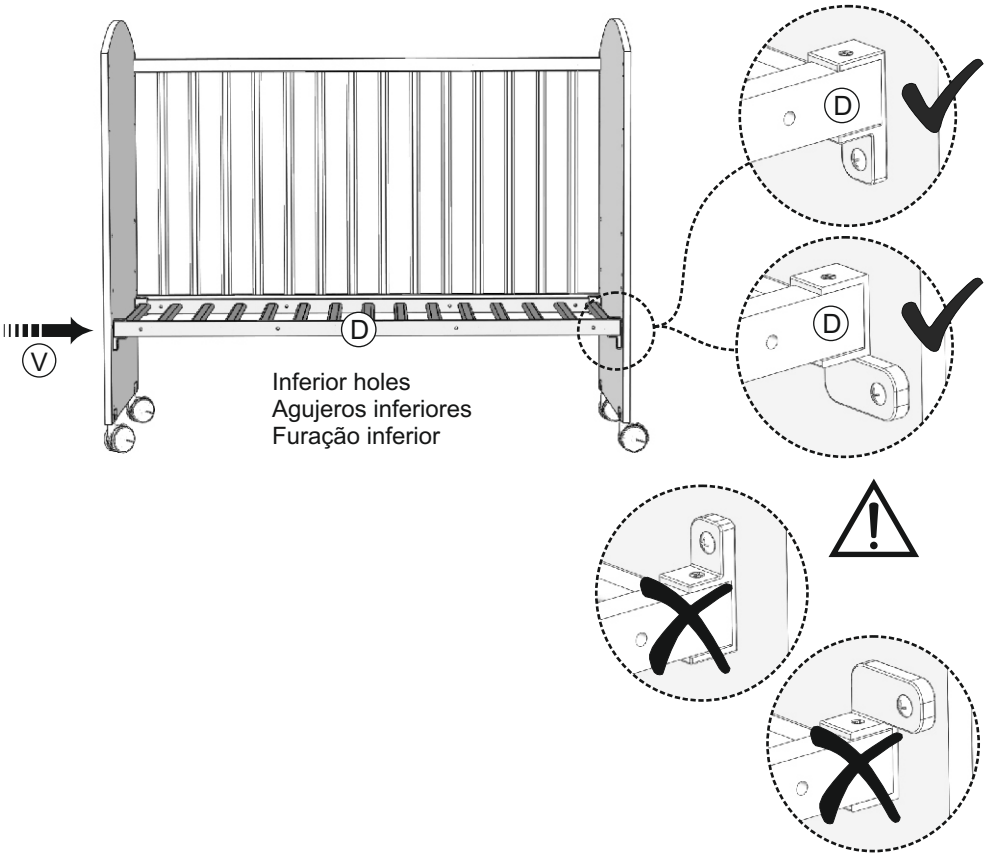
V
D
D
D
Inferior holes
Agujeros inferiores
Furação inferior

System A / Sistema A

GB **NOTE:** Remove the drop side of the normal system A as shown in the figure (A1) and (A2).

E **NOTA:** Retire el lateral abatible del sistema normal A como se muestra en las figuras (A1) y (A2).

P **ATENÇÃO:** Retirar o lateral amovível de sistema normal A como mostra nas figuras (A1) e (A2).

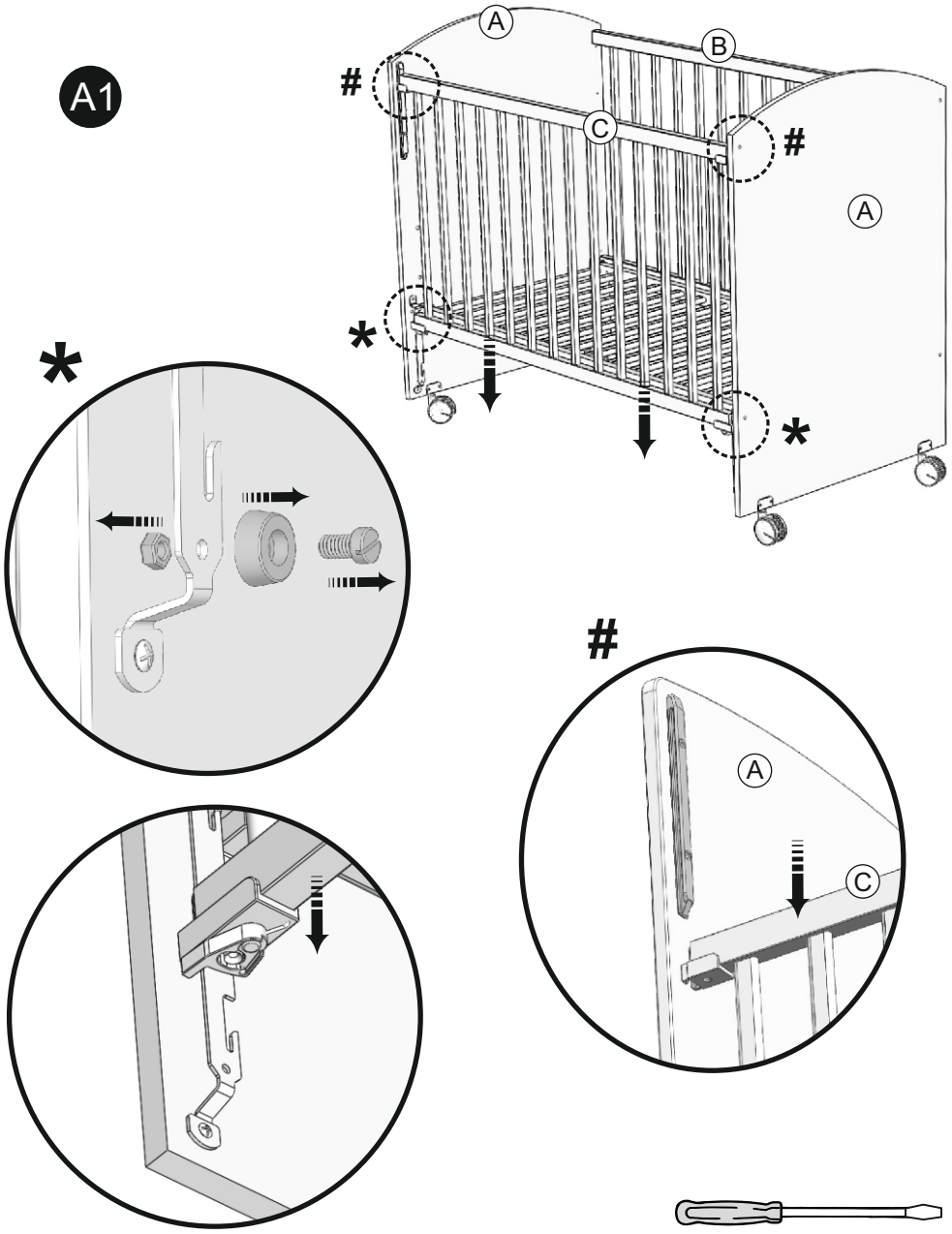

A2

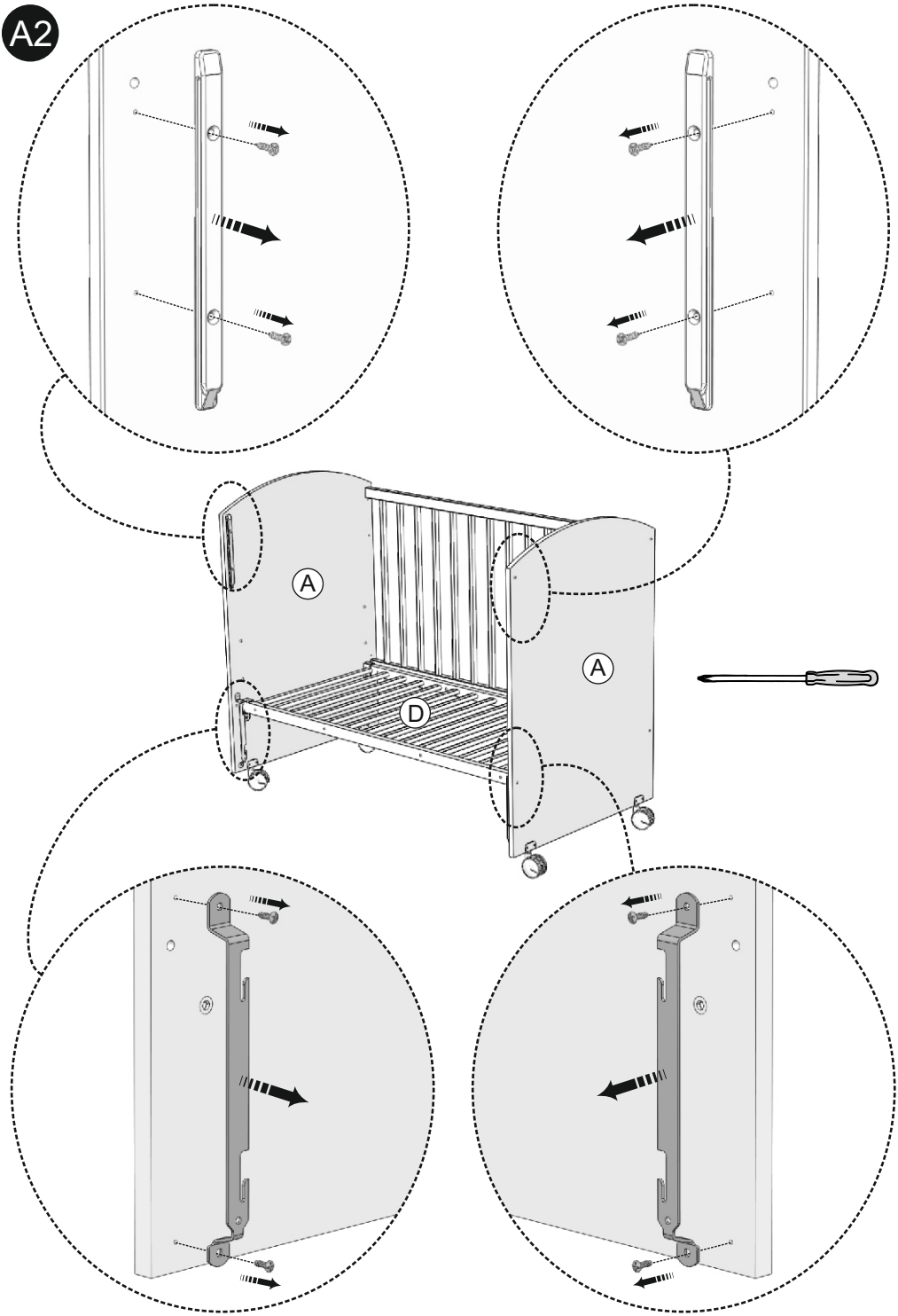

System B / Sistema B

GB **NOTE:** Remove the drop side of hidden system B.
To remove the drop side of hidden system B
B1) Slightly loosen the screws from the cot base;
B2) Then remove the drop side from the bottom metal pins;
B3) Lift the drop side until it loosens from both upper threaded pins.
B4) Finally fully tighten screws.

E **NOTA:** Retire el lateral abatible del sistema oculto B.
Para retirar el abatible del sistema oculto B:
B1) Afloje ligeramente los tornillos de la base de la cuna;
B2) Después, retire el lateral abatible de los pasadores de metal inferiores;
B3) Levante el lateral abatible hasta se suelte de los dos pasadores roscados superiores
B4) Finalmente, apriete los tornillos completamente.

P **ATENÇÃO:** Retirar o lateral amovível de sistema oculto B.
Para retirar o lateral amovível de sistema oculto B
B1) Desaperte ligeiramente os parafusos do estrado;
B2) De seguida retire o lateral dos pernos inferiores em ambos os lados;
B3) Suba o lateral até ele se soltar dos pernos superiores.
B4) Por fim aperte os parafusos totalmente.

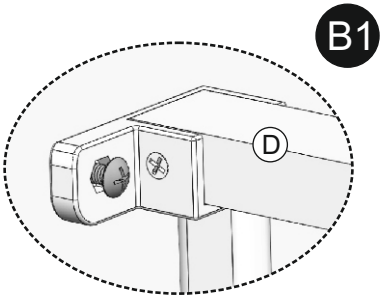

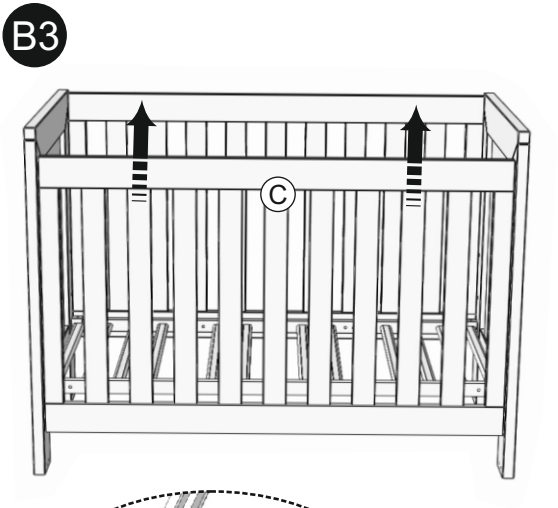

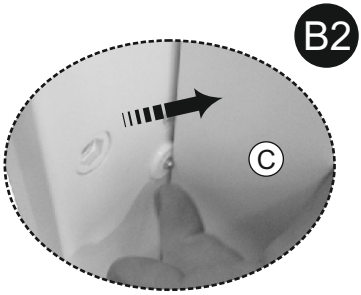

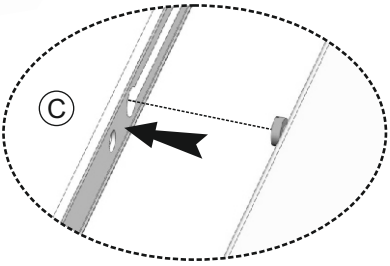

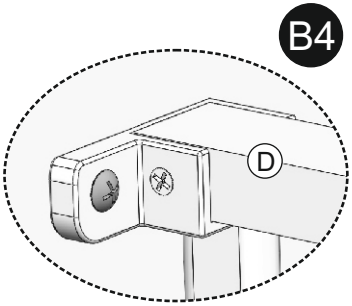

1

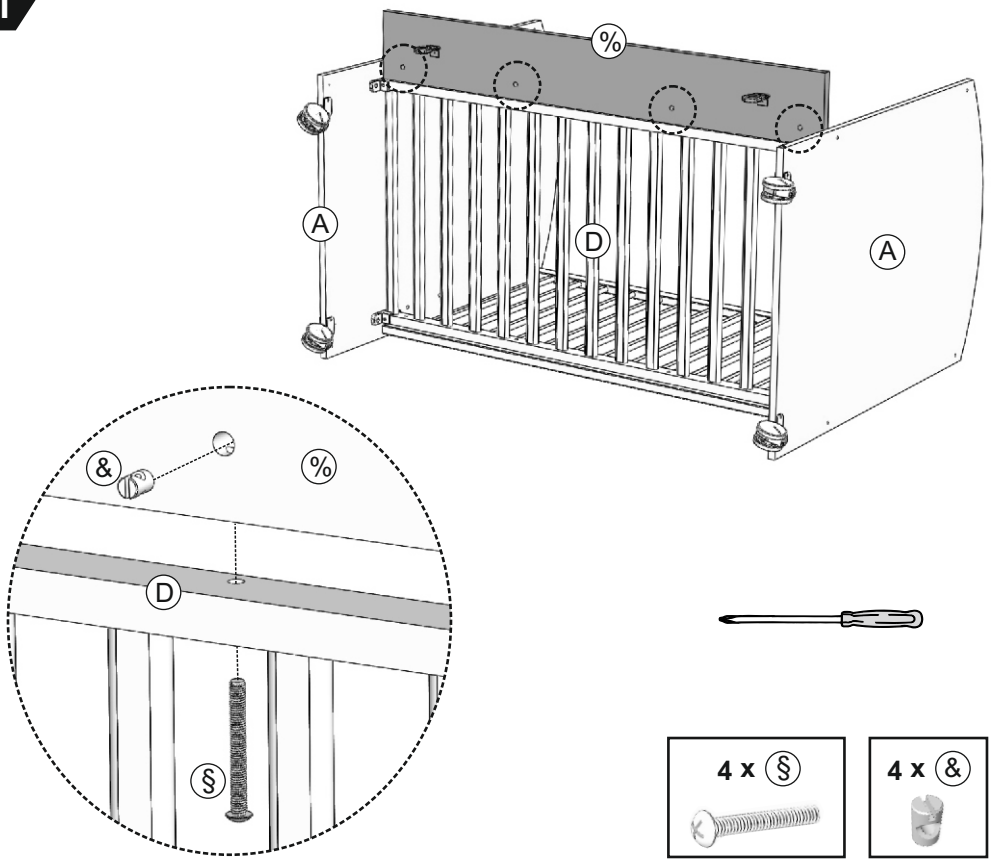

2

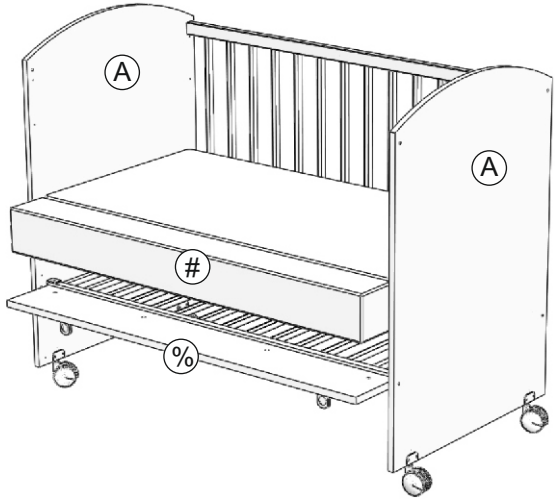

3

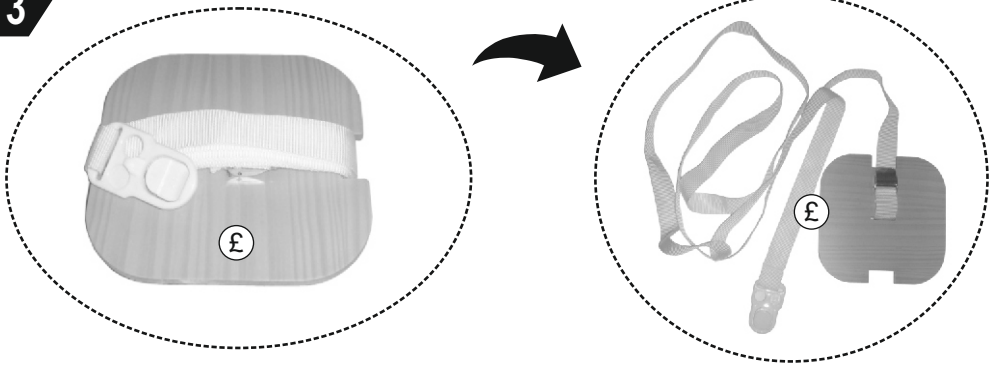

4

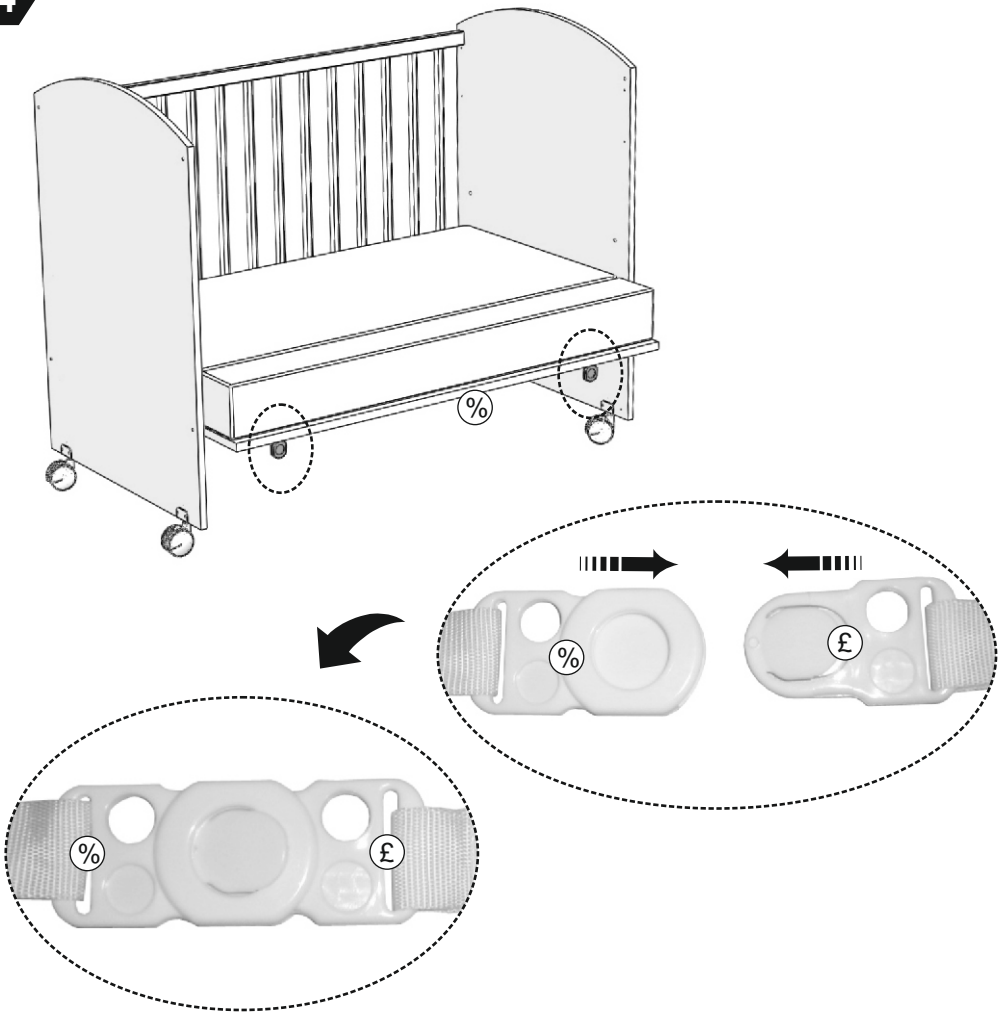

5

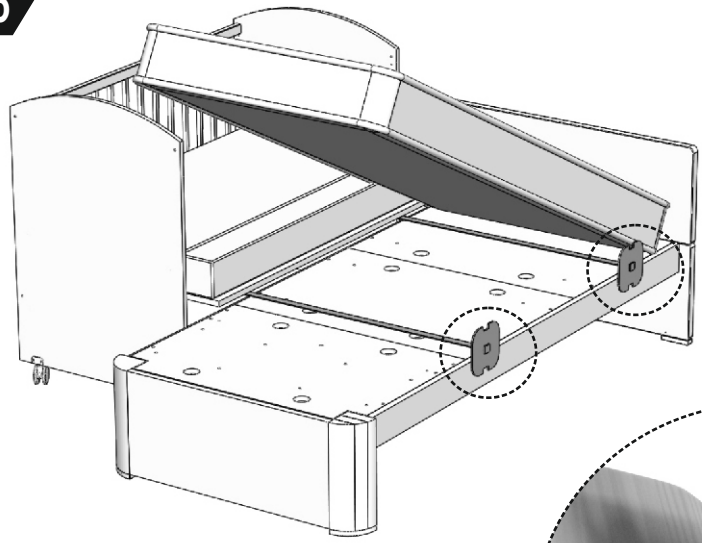

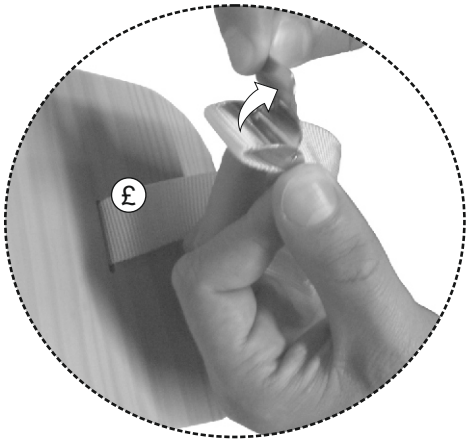

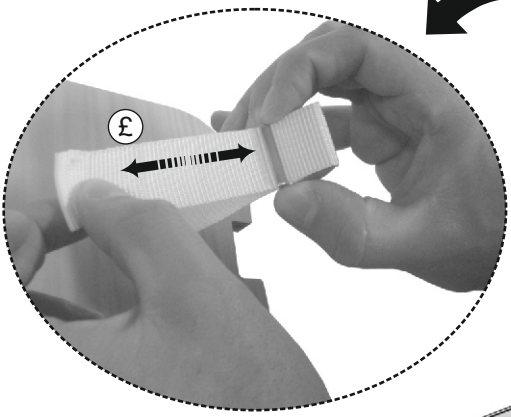

Adjust
Ajuste
Ajoutez

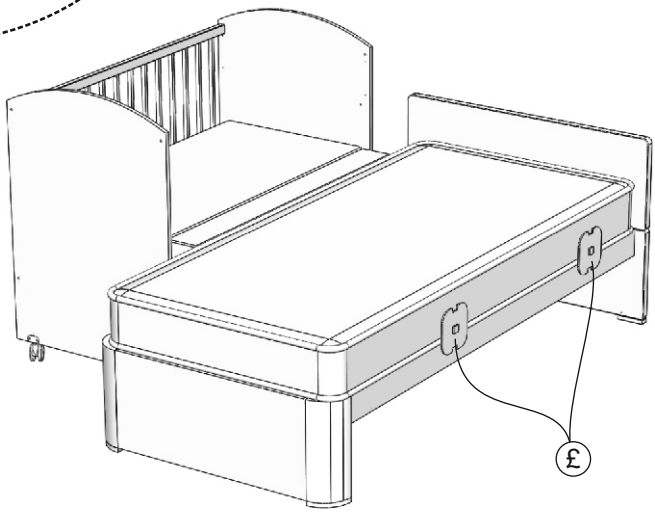

GB IMPORTANT - READ CAREFULLY AND KEEP FOR FUTURE REFERENCE

WARNING

Warning: DO NOT use bedside sleeper if any parts are missing, damaged, or broken.
Contact TRAMA for replacement parts and instructional literature if needed.
DO NOT substitute parts.
Warning: bedside sleeper must be properly secured to adult bed using the attachment system.
There must be no gap between bedside sleeper and adult bed.
Check tightness before each use by pulling bedside sleeper in a direction away from adult bed.
If there is any gap DO NOT use product.
DO NOT fill the gap with pillows, blankets or other items that are suffocation hazards.
Warning: to avoid hazards from the child's neck being caught on the top rail on the side that is next to the adult bed, the top rail must be no higher than the adult bed mattress.
Warning: to avoid entanglement hazards the attachment system to the adult's bed shall always be kept out of the crib.
Warning: A bedside sleeper shall only be used once it has been securely attached to the adult's bed or when the drop side is in the fully raised position to prevent the child falling from height.

BEDSIDE SLEEPER CARE

If possible, do not place your bedside sleeper next to a radiator or hot air vent.
The use of abrasive cleaners is not recommended.
Simply wipe clean and buff with a soft dry cloth.
Careless handling or movement of wooden furniture can damage it.

GUARANTEE

All **TRAMA** products have a period of guaranteed subject to the local law of the country in which it is being sold, from the date of purchase, against mechanical defects which will be repaired, or parts replaced free of charge within this period.
This is conditional upon the product having been used for the purpose for which it was designed and no liability is accepted for defects arising out of fair wear and tear, undue force, neglect or accident.
In furtherance of their policy of continuous product development **TRAMA** reserve the right to make specification and design change.

E IMPORTANTE - LEER ATENTAMENTE Y GUARDAR PARA FUTURO USO

ATENCIÓN

Advertencia: No utilice la cuna colecho si faltan piezas o si las piezas estén rotas o dañadas.
NO SUSTITUYA piezas.
Advertencia: La cuna colecho tiene que estar enganchada a la cama del adulto de forma correcta antes de utilizar.
No puede haber ningún hueco entre la cuna colecho y la cama de adulto.
Compruebe el enganche antes de cada uso tirando de la cuna en dirección contraria de la cama del adulto.
Si existe algún hueco, NO UTILICE el producto.
No llene el hueco con almohadas, mantas u otros artículos que son peligros de asfixia.
Advertencia: Para evitar peligros de atrapamiento del cuello del niño en el carril superior localizado al lado de la cama del adulto, el carril superior no puede estar más alto que el colchón de la cama del adulto.
Advertencia: Para prevenir peligros estrangulamiento el kit de anclaje a la cama del adulto siempre debe de mantener fuera de la cuna.
Advertencia: Una cuna colecho solo se puede utilizar cuando esté correctamente enganchada a la cama del adulto o cuando el lateral abatible esté en su posición completamente levantado para prevenir la caída del niño.

LIMPIEZA

Se debe limpiar la cuna colecho con un trapo húmedo y luego secarla suavemente.
Jamás debe usar productos ni detergente que sean abrasivos.

GARANTIA

Todos los productos **TRAMA** están garantizados por el período establecido en la normativa vigente contra defectos de fabricación.
Los mismos serán reparados o sustituidas las piezas averiadas durante ese periodo.
TRAMA no aceptará reclamaciones por daños causados por resultado de una utilización contraria a las instrucciones, bien como negligencias o accidentes.
En continuación de su política de desarrollo constante de sus productos, **TRAMA** se reserva el derecho de modificar dibujos o especificaciones de sus productos.

P IMPORTANTE - LER ATENTAMENTE E GUARDAR PARA FUTURA REFERÊNCIA

ATENÇÃO:
Atenção: NÃO use o kit cosleep se algum dos seus componentes estiver em falta, danificado ou partido.
Contacte a TRAMA para obter peças de substituição e manual de instruções, se necessário.
NÃO substitua peças.
Atenção: o kit cosleep deve ser adequadamente fixado à cama de adulto utilizando o sistema de fixação.
Não deve haver qualquer folga entre o kit cosleep e a cama de adulto.
Antes de cada utilização, verifique se o kit cosleep está corretamente fixado puxando-o na direção oposta à da cama de adulto.
Se houver aberturas, NÃO use o produto.
NÃO preencha eventuais espaços ou folgas com almofadas, mantas ou outros artigos que possam provocar risco de asfixia.
Atenção: para prevenir riscos de entalamento da cabeça da criança na parte superior do lado que fica unido à cama de adulto, a parte superior não deve ficar mais alta do que o colchão da cama de adulto.
Atenção: para prevenir riscos de estrangulamento, o sistema de fixação à cama de adulto deve ser sempre mantido fora do alcance das crianças.
Atenção: o kit cosleep deve ser utilizado apenas quando estiver devidamente fixado à cama de adulto ou quando o lateral amovível estiver na posição mais elevada para prevenir eventuais quedas da criança
.

LIMPEZA
Para limpar o kit utilize um pano húmido e para a enxugar um pano macio.
Nunca use agentes de limpeza abrasivos.

GARANTIA
Todos os produtos **TRAMA** estão garantidos de acordo com a lei em vigor contra defeitos de fabrico.
Os mesmos serão reparados ou substituídas as peças avariadas durante esse período.
A **TRAMA** não aceitará reclamações por danos causados, em resultado de uma utilização contrária às instruções, bem como negligências ou acidentes.
A **TRAMA** reserva o direito de modificar desenhos ou especificações dos seus produtos sempre que entenda conveniente.

PORTUGAL

BÉBÉCAR - UTILIDADES PARA CRIANÇA, S.A.
RUA DOMINGOS OLIVEIRA SANTOS, 62
APARTADO 8
4509-903 CALDAS DE S.JORGE (PORTUGAL)
TELEF: 256 910400
FAX: 256 911346
E-mail: info@bebecar.com
www.bebecar.com

FABRICADO EM PORTUGAL

GREAT BRITAIN

BÉBÉCAR UK LTD.
ROBERTSON HOUSE, NORTH WALSHAM.
NORFOLK, NR28 0BX
TELE: SALES 01692 408801
SERVICE 01692 408807
FAX: 01692 500176
E-mail: sales@bebecar.co.uk
www.bebecar.co.uk

MADE IN PORTUGAL

ESPAÑA

BÉBÉCAR ESPAÑOLA, S.L.
C/ MARCHES, S/N PARCELA 74
APARTADO DE CORREOS Nº 1115
POLIGONO INDUSTRIAL
45007 TOLEDO (ESPAÑA)
TELEF: (925) 241474
FAX: (925) 241633
E-mail: bebecar@bebecarespanola.es

FABRICADO EN PORTUGAL

FRANCE

BÉBÉCAR FRANCE SARL
208 AVENUE DU GÉNÉRAL LECLERC
95480 PIERRELAYE
FRANCE
TELEF: 00 33 9 51261673
00 33 7 82717556
FAX: 00 33 9 56261673
E-mail: service.france@bebecar.com

FABRIQUÉ AU PORTUGAL

TRAMA®

www.bebecar.com

ITX000004838 - 08/2017 - IM04838/1